Electrolux PROFESSIONAL

Modular Cooking 700XP 4-Plattor Elspis. Golvmodell. 800mm.

Produkt #

Modell #

Namn #

SIS #

AIA #



371016 (E7ECEH4RE0)	Elspis. Golvmodell. 800mm. 4 runda plattor (4x2,6kW). Elugn (6kW).
371128 (E7ECEH4REN)	* NOT TRANSLATED *

Kort specifikation

Pos.

Elspis (800 mm) i golvmodell med 4 hermetiskt tillslutna kokplattor (4x2,6kW) i gjutjärn. Anpassad för anslutning underifrån eller bakifrån, och för montering mot enheter i Electrolux 700-serie. Utrustad med elektrisk ugn (6kW) placerad under spis.

Robust konstruktion i rostfritt stål
Toppskiva (1,5mm tjock) och frontpanel i rostfritt stål (AISI 304)
Säkerhetstermostat
Specialkonstruerat vred för garanterat skydd mot vatteninfiltration
Elektrisk ugn med spjäll och separata termostater för elementen i övre sidan och botten av ugnen
Justerbar temperatur från +140°C till +300°C
Ugnsutrymme i rostfritt stål med 3 gejderpar anpassade för GN-galler (2/1)
Bakre servicekanal underlättar installation
I höjdled justerbara fötter upp till 50 mm, i rostfritt stål (AISI 304)
Kapslingsklass: IPX4
Levereras med 1 kromgaller GN(2/1)

.

Huvudfunktioner

- De fyra runda 2,6 kW gjutjärnsplattorna är hermetiskt tätade i hällytan i ett stycke.
- Nedre facket har en elektrisk standardugn med tjock ugnslucka för värmeisolering, under basplattan.
- Elektrisk ugn med separata termostater för övre och nedre värmeelement.
- Ugnsutrymme i rostfritt stål med skenor i 3 nivåer för 2/1 GN hyllor (2 ångplåtar).
- Ribbad basplatta i emaljerat stål.
- Den speciella utformningen på kontrollvredsystemet skyddar mot vattenintrång.
- Kapslingsklass IPX 4.
- Ugnstermostat som kan justeras mellan 100 och 300 .

Konstruktion

- Utvändiga paneler i rostfritt stål med Scotch Brite-behandling.
- 1,5 mm tjockt pressat rostfritt stål
- Rät vinkel mellan enheterna för att undvika utrymmen där smuts kan tränga in.

Medföljande tillbehör

- 1 av Galler, förkromat, GN2/1 till ugn PNC 164250

Övriga Tillbehör

- Galler, förkromat, GN2/1 till ugn PNC 164250 ❑
- Tätningssats PNC 206086 ❑
- Kit m 4 hjul varav 2 svängbara med broms PNC 206135 ❑
- Fotsats PNC 206136 ❑
- Frontsockelplåt för installation på betongsockel, 800 mm PNC 206148 ❑
- Frontsockelplåt för installation på betongsockel, 1000 mm PNC 206150 ❑
- Frontsockelplåt för installation på betongsockel, 1200 mm PNC 206151 ❑
- Frontsockelplåt för installation på betongsockel, 1600 mm PNC 206152 ❑
- Frontsockelplåt, rostfri, 800 mm PNC 206176 ❑
- Frontsockelplåt, rostfri, 1000 mm PNC 206177 ❑
- Frontsockelplåt, rostfri, 1200 mm PNC 206178 ❑
- Frontsockelplåt, rostfri, 1600 mm PNC 206179 ❑
- Förlängning av oljeavlopp (endast för 371016) PNC 206209 ❑

• 4 fötter för installation på cementsockel	PNC 206210	❑
• Ett par sidosocklar (för installation rygg mot rygg)	PNC 206249	❑
• 2 st sidosockelplåtar för betonginstallation	PNC 206265	❑
• Blandare med rörlig kran (förlängning ingår ej)	PNC 206289	❑
• Förlängningsrör till vattenkran 700 line	PNC 206291	❑
• Skorsten 800 mm till XP700 & 900	PNC 206304	❑
• Höger och vänster sidoräcke.	PNC 206307	❑
• Bakre ledstång, 800 mm, Marin	PNC 206308	❑
• Stödskena till underskåp för minskat antal ben/hjul, 800mm	PNC 206367	❑
• Stödskena till underskåp för minskat antal ben/hjul, 1200mm	PNC 206368	❑
• Stödskena till underskåp för minskat antal ben/hjul, 1600mm	PNC 206369	❑
• Stödskena till underskåp för minskat antal ben/hjul, 2000mm	PNC 206370	❑
• Ryggplåtar, 800mm	PNC 206374	❑
• Ryggplåtar, 1000mm	PNC 206375	❑
• Ryggplåtar, 1200mm	PNC 206376	❑
• Skorstensnät 400mm (XP700 & XP900)	PNC 206400	❑
• 2 st sidopaneler höjd 700 djup 700mm	PNC 216000	❑
• Fronträcke, rostfritt, 800 mm	PNC 216047	❑
• Fronträcke, rostfritt, 1200 mm	PNC 216049	❑
• Fronträcke, rostfritt, 1600 mm	PNC 216050	❑
• Portioneringshylla/ räcke, rostfritt, 800 mm (bred)	PNC 216186	❑
• Rensverktyg för avloppsrör till 15 liters fritös (endast för 371128)	PNC 921695	❑

Företaget förbehåller sig rätten att göra ändringar i de produkter utan föregående meddelande.

Modular Cooking
700XP 4-Plattor Elspis. Golvmodell. 800mm.

Front

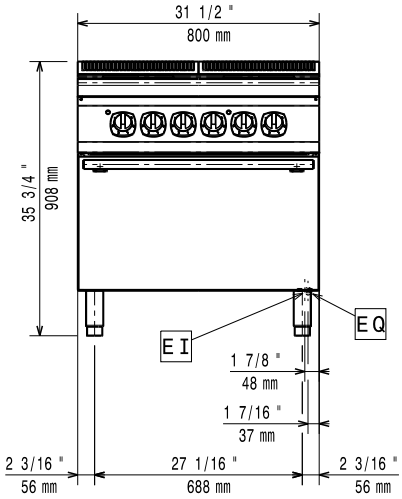

Sida

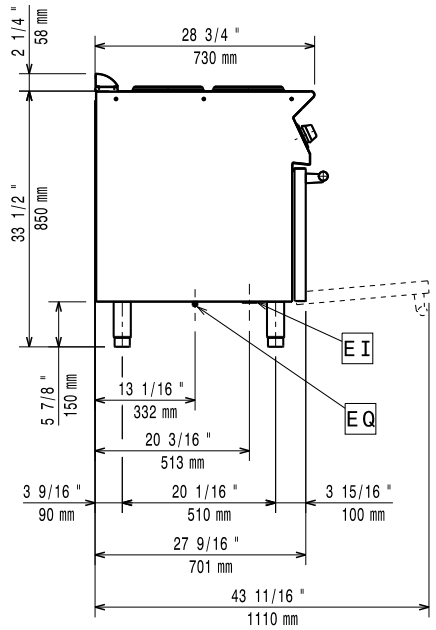

EI = **Elektrisk anslutning**
EQ = **Ekvipotential skruv**

Topp

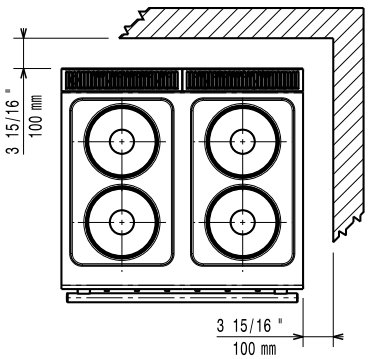

Elektricitet

Spänning:	
371016 (E7ECEH4RE0)	380-400 V/3 ph/50-60 Hz
371128 (E7ECEH4REN)	230 V/3 ph/50/60 Hz
Total watt:	16.4 kW

Viktig information

If appliance is set up or next to or against temperature sensitive furniture or similar, a safety gap of approximately 150 mm should be maintained or some form of heat insulation fitted.

Ugnens arbetstemperatur:	100 °C MIN; 300 °C MAX
Ugnens invändiga dimensioner (bredd):	540 mm
Ugnens invändiga dimensioner (höjd):	300 mm
Ugnens invändiga dimensioner (djup):	650 mm
Nettovikt:	80 kg
Fraktvikt:	95 kg
Frakthöjd:	
371016 (E7ECEH4RE0)	1080 mm
371128 (E7ECEH4REN)	1140 mm
Fraktbredd:	820 mm
Fraktdjup:	860 mm
Fraktvolym:	
371016 (E7ECEH4RE0)	0.76 m³
371128 (E7ECEH4REN)	0.8 m³
[NOT TRANSLATED]	
371016 (E7ECEH4RE0)	EH74O
371128 (E7ECEH4REN)	N7CE1
Effekt främre plattor:	2.6 - 2.6 kW
Effekt bakre plattor:	2.6 - 2.6 kW
Dimensioner främre plattor:	Ø 230 Ø 230
Storlek bakre plattor:	Ø 230 Ø 230

Företaget förbehåller sig rätten att göra ändringar i de produkter utan föregående meddelande.